Technische Daten
Induktiver Näherungsschalter

BERNSTEIN safe solutions

Type: **KIN–M18PS/008-KS12** Art.-Nr.: **650.2906.002**

Anschlußschema

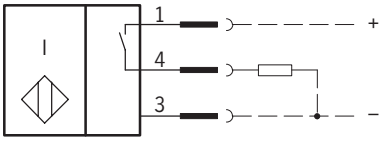

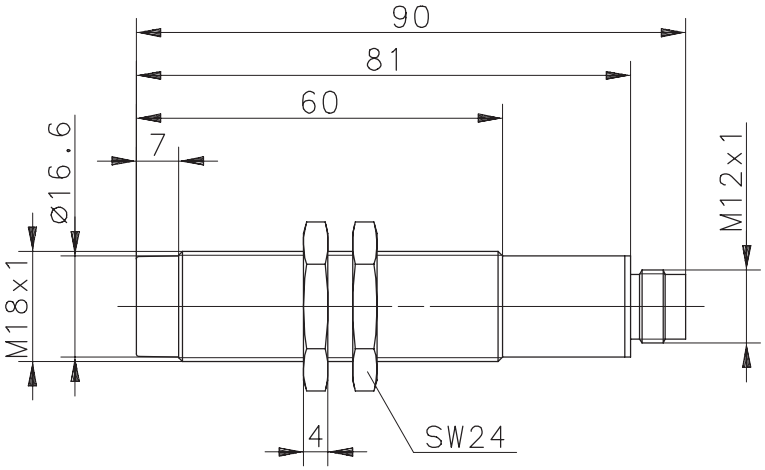

Kenndaten nach EN 60947–5–2

Elektrische Daten

Bemessungsbetriebsspannungsbereich	U_B	10 - 60V DC
Bemessungsisolationsspannung	U_i	75V DC
Bemessungsstoßspannungsfestigkeit	U_{imp}	500V
Spannungsfall	U_d	≤ 2,5V
Gebrauchskategorie		DC–13 bei I_e = 50mA und U_e = 33V DC
Bemessungsbetriebsstrom	I_e	≤ 200mA
Reststrom	I_r	‹ 0,1mA
Leerlaufstrom	I_0	‹ 8mA
Schutzart		IP 67 (nur im verschraubten Zustand mit den dazugehörigen Gegenstücken)
Art des Kurzschlußschutzes		taktend
Bemessungsschaltabstand	s_n	8mm
gesicherter Schaltabstand	s_a	0 ... 6,5mm
Wiederholgenauigkeit	R	≤ 5%
Hysterese	H	≈ 10%
Schaltfrequenz	f	200Hz
Schaltelementfunktion		DC, Schließer
Einbauart		nicht bündig
Verpolschutz		ja
Ausgang		dauerkurzschluß– und überlastfest
Bereitschaftsverzug	t_v	≤ 50ms

Elektromagnetische Verträglichkeit (EMV)

Hochfrequenzbeeinflussungsfestigkeit	IEC 61000–4–3
Elektrostatische Entladungsfestigkeit	IEC 61000–4–2
Transientenfestigkeit	IEC 61000–4–4
Störaussendung	EN55011
Stoßspannungsfestigkeit	IEC 255–5

Mechanische Daten

Umgebungstemperatur	–25°C bis +70°C
Frontkappe	PA 6.6, schwarz
Gehäuse	Messing, vernickelt
Anschlußart	Steckverbindung
Befestigungshilfen	2 x Sechskantmutter

12.02.03/0046–03

Diese Kopie wird bei technischen Änderungen nicht berichtigt oder zurückgezogen.

Technical Data
Inductive Proximity Switch

BERNSTEIN safe solutions

Type: **KIN–M18PS/008-KS12** Part.-No.: **650.2906.002**

Wiring Diagram

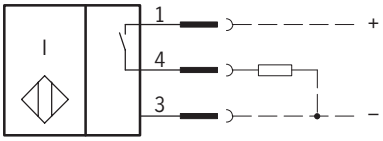

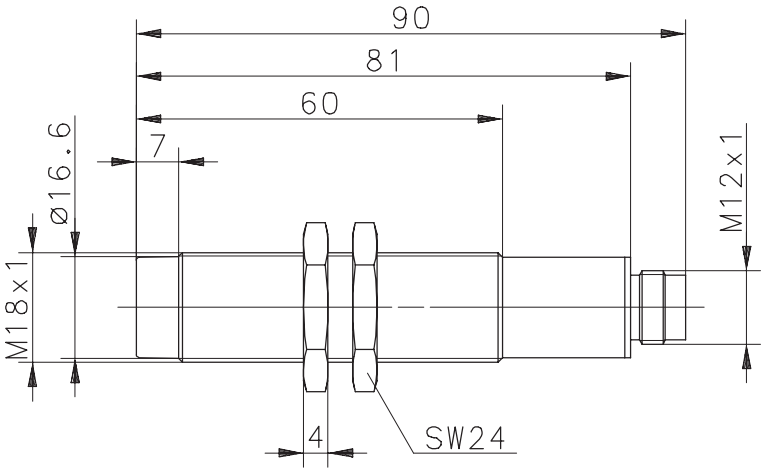

Technical Data according to EN 60947–5–2

Elektrical Data

Operational voltage range	U_B	10 - 60V DC
Rated insolation voltage	U_i	75V DC
Rated impulse withstand voltage	U_{imp}	500V
Voltage drop	U_d	≤ 2,5V
Utilization category		DC–13 @ I_e = 50mA and U_e = 33V DC
Rated operational current	I_e	≤ 200mA
Off–state current	I_r	‹ 0,1mA
No–load supply current	I_0	‹ 8mA
Type of protection		IP 67 (only in fully locked position with it's plugs)
Short–circuit protection		pulsed
Rated operating distance	s_n	8mm
Assured operating distance	s_a	0 ... 6,5mm
Repeat accuracy	R	≤ 5%
Differential travel (hysteresis)	H	≈ 10%
Frequency of operating cycles	f	200Hz
Switching function		DC, N.O.
Mounting		non flush
False polarity protection		yes
Output		permanent overload and s.c.p.
Time delay before availability	t_v	≤ 50ms

Elektromagnetic compatibility (EMC)

Electromagnetic field test	IEC 61000–4–3
Electrostatic discharge test	IEC 61000–4–2
Electrical fast transient immunity test	IEC 61000–4–4
Radiated disturbance field strength	EN55011
Impulse voltage withstandability	IEC 255–5

Mechanical Data

Operating temperature	–25°C bis +70°C
Front cap	PA 6.6, black
Housing	brass, nickel plated
Termination type	plug socket
For attachment	2 x hexagon nut

12.02.03/0046–03

Data Sheets are subjects to change without further notice.